БКЯЮ.713111.002

Перв.примен. БКЯЮ.301412.006

Справ. N

Rz40 (√)

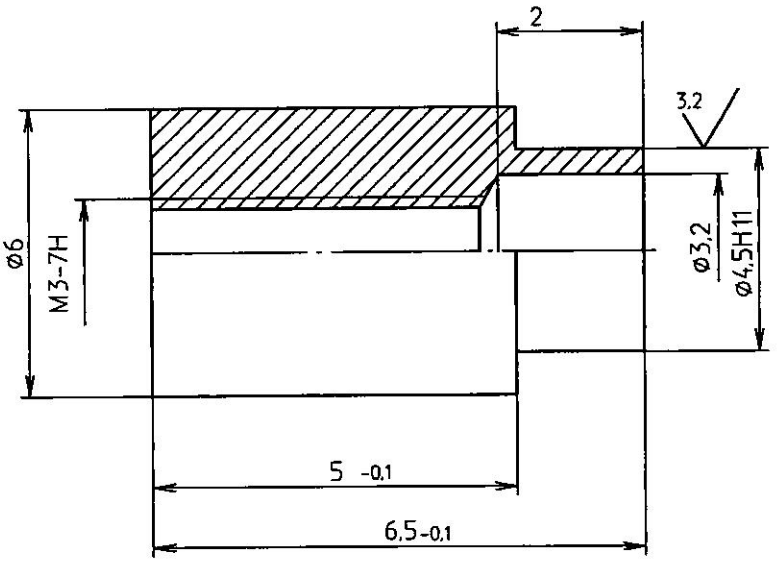

Подп.и дата

Инв. Nдубл.

Взам.инв. N

УЧТЕНО №

1. Покрытие Ц.6хр.
2. Остальные технические требования по ОСТ4 ГО.070.014.

Подп.и дата 22.12.06

Инв. Nподл. 2389/1

Изм	Лист	Nдокум.	Подп.	Дата	БКЯЮ.713111.002			
1	Изм	БКЯЮ.262-06		21.11.06				
Разраб.		Симонова		30.11.06	Втулка	Лит.	Масса	Масштаб
Пров.		Негреба		3.12.6		О А	1.4г	10:1
Т.контр		Арапова		3.12.6		Лист	Листов 1	
Н.контр.		Глагольева		5.12.6	Сталь 10 ГОСТ 1050-88	①		
Утв.		Савенков		6.12.6				

Копировал

Формат А4